Mst. 1:10

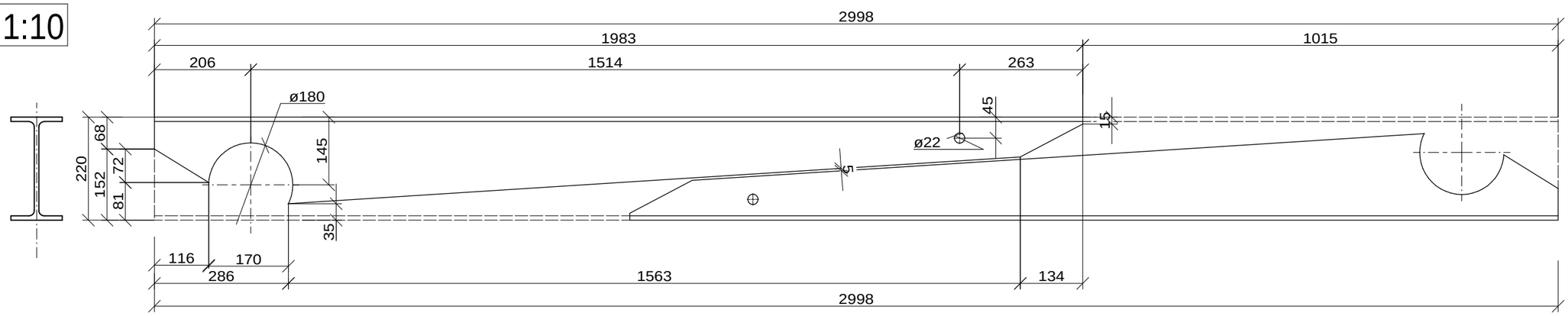

Mst. 1:2

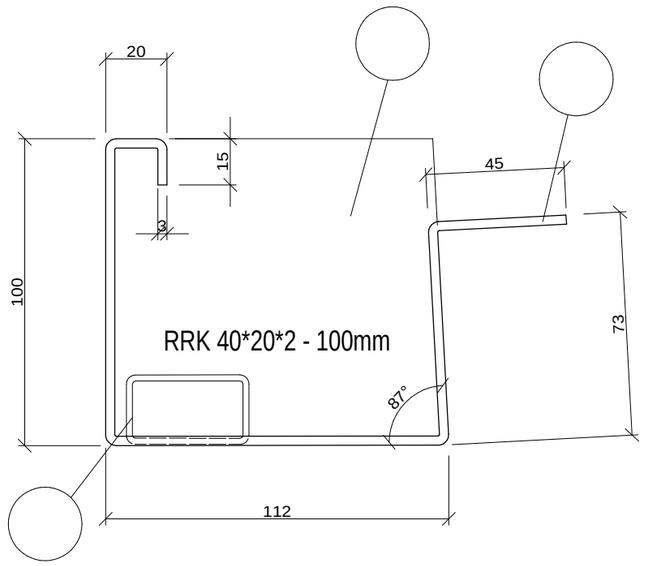

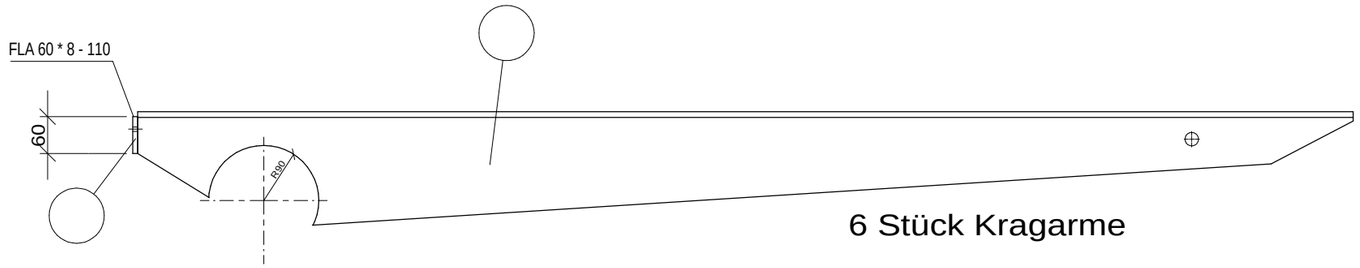

6 Stück Kragarme

Mst. 1:10

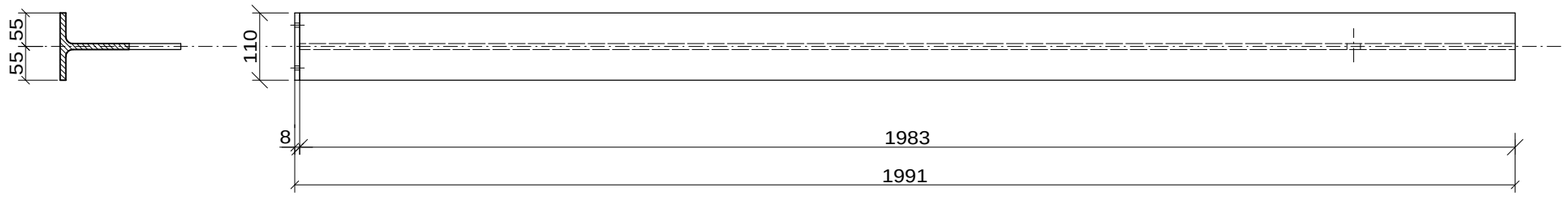

Titel: VORDACH - Einzelteilzeichnung zu Stückliste		Mst. 1:10 / 1:2 (A3)
Aufgabe 5	Kandidat/In: Nr.	Blatt 6 von 7