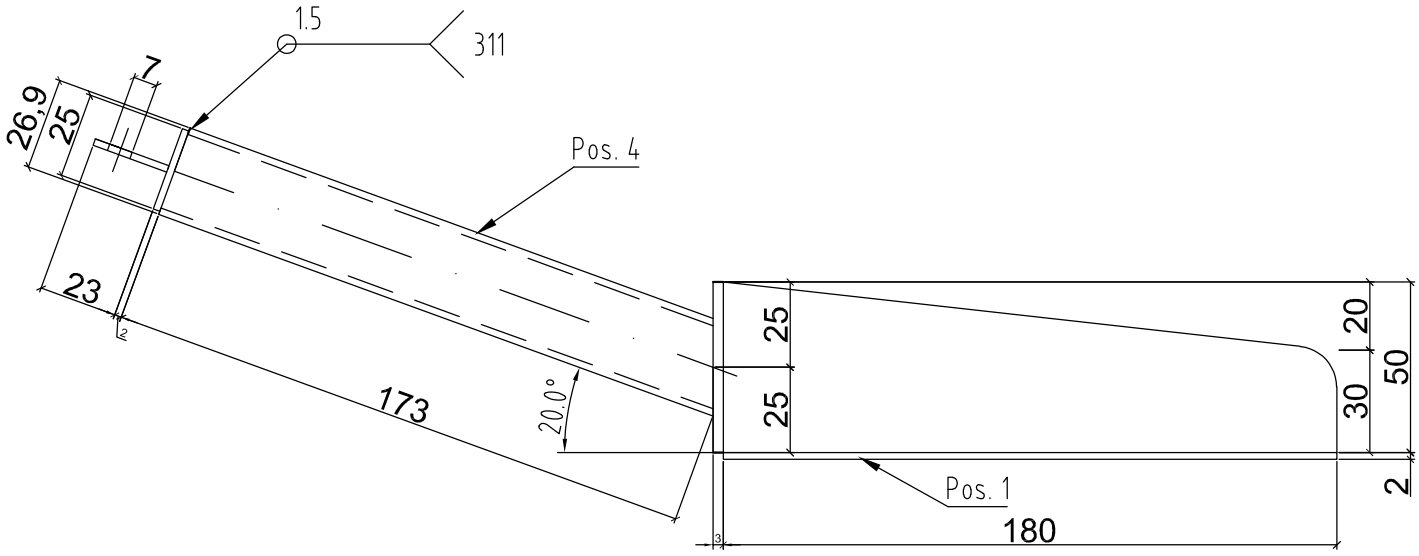

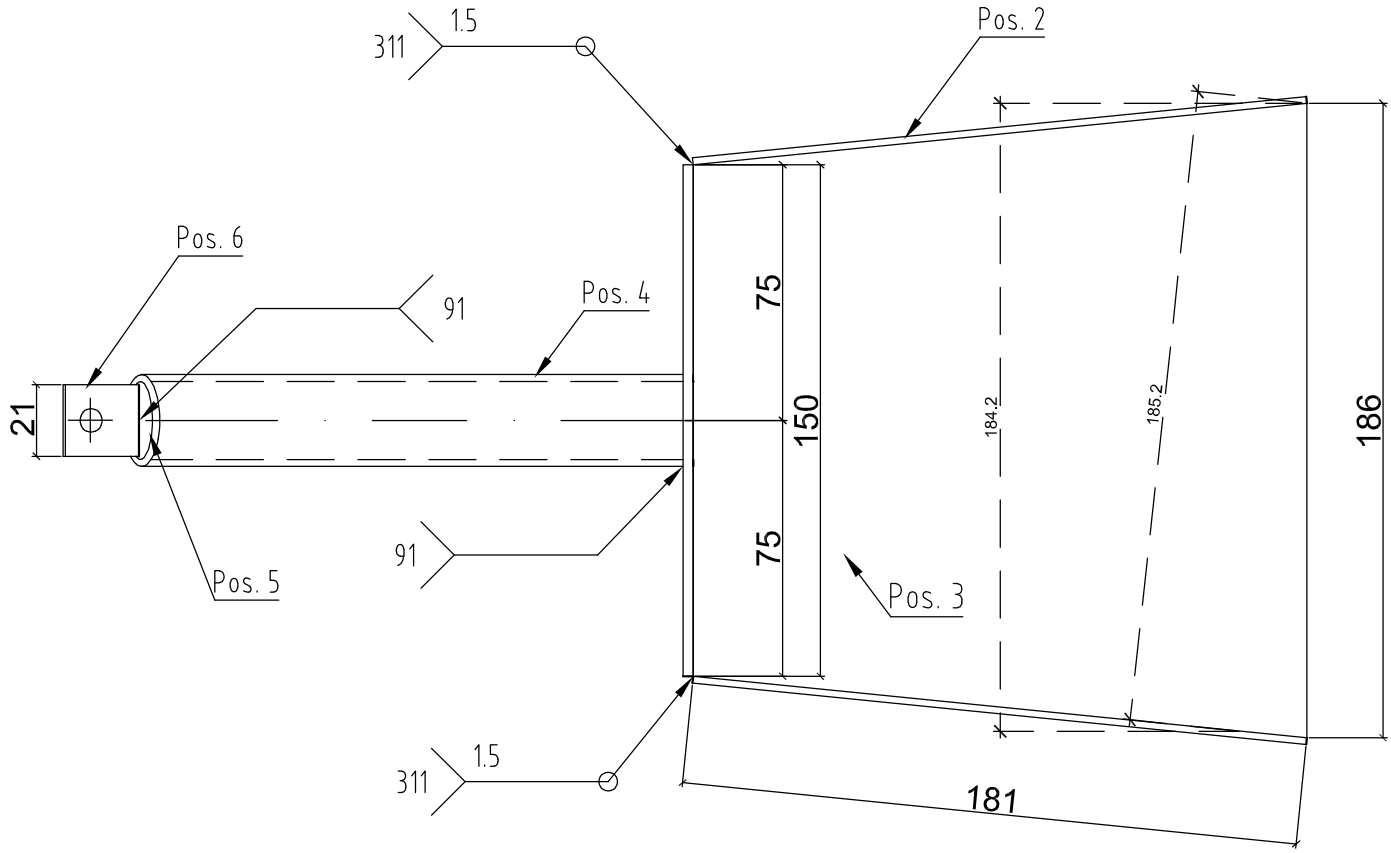

Arbeitsvorgang

1. Material kontrollieren, entgraten
2. Pos 1+2 Heften (Boden und ein Seitenteil)
3. Pos 3 an Pos 1+2 Heften (Rückwand an Boden und ein Seitenteil)
4. Pos 1 Heften (Zweites Seitentei)
5. Kontrolle (mindestens 4 haftpunkte)
6. Pos 5 auf Pos 4 Heften (Scheibe auf Griff)
7. Pos 4 Hartlöten (Griff auf Schaufel)
8. Pos 6 Bohren und Hartlöten auf Pos 4 (Lasche auf Griff)
9. Verputzen (Drahtbürste und Schleifpapier)

Stückliste

Pos 1 = Stahlblech 186 x 180 x 2 mm konisch 150 mm
Pos 2 = Stahlblech 181 x 50 x 2 mm konisch 30 mm 2 Stk.
Pos 3 = Stahlblech 150 x 50 x 3 mm
Pos 4 = Stahlrohr 3/4 Zoll 26.9 mm Länge 173 mm
Pos 5 = Scheibe 25 x 3 mm
Pos 6 = Stahlblech 23 x 21 x 2 mm

TECHNISCHE FACHSCHULE BERN		Bereich	: Metallbau Schweisstechnik
Massstab	1:...	Objekt	: Schaufel
Datum	22.03.2017	Beschrieb	: Gasschmelzschweissen 311
Gezeichnet	R. Hartmeier		Hartlöten 91
Plan Nummer	803	Material	: unlegiertes Stahlblech

S:\C\T-WB_C\T-SCHW\CAD Zeichnungen\800_Projekte\803_Schaufel.dwg